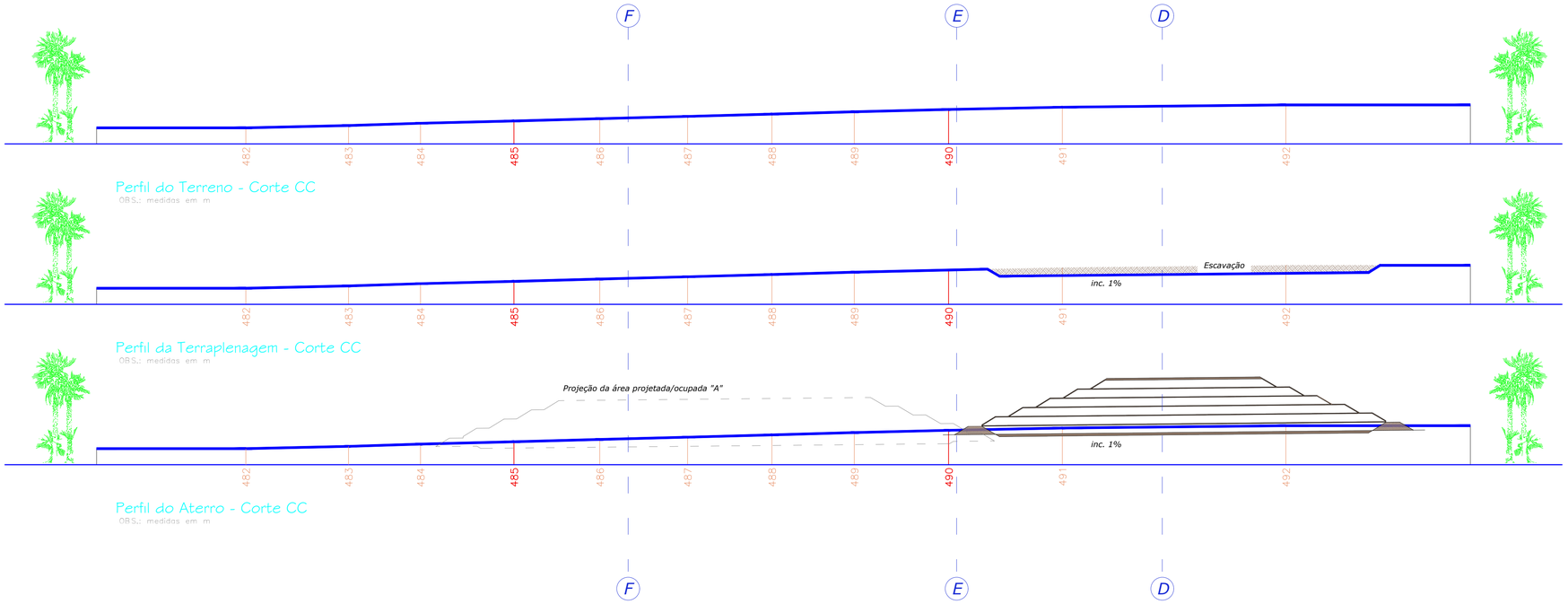

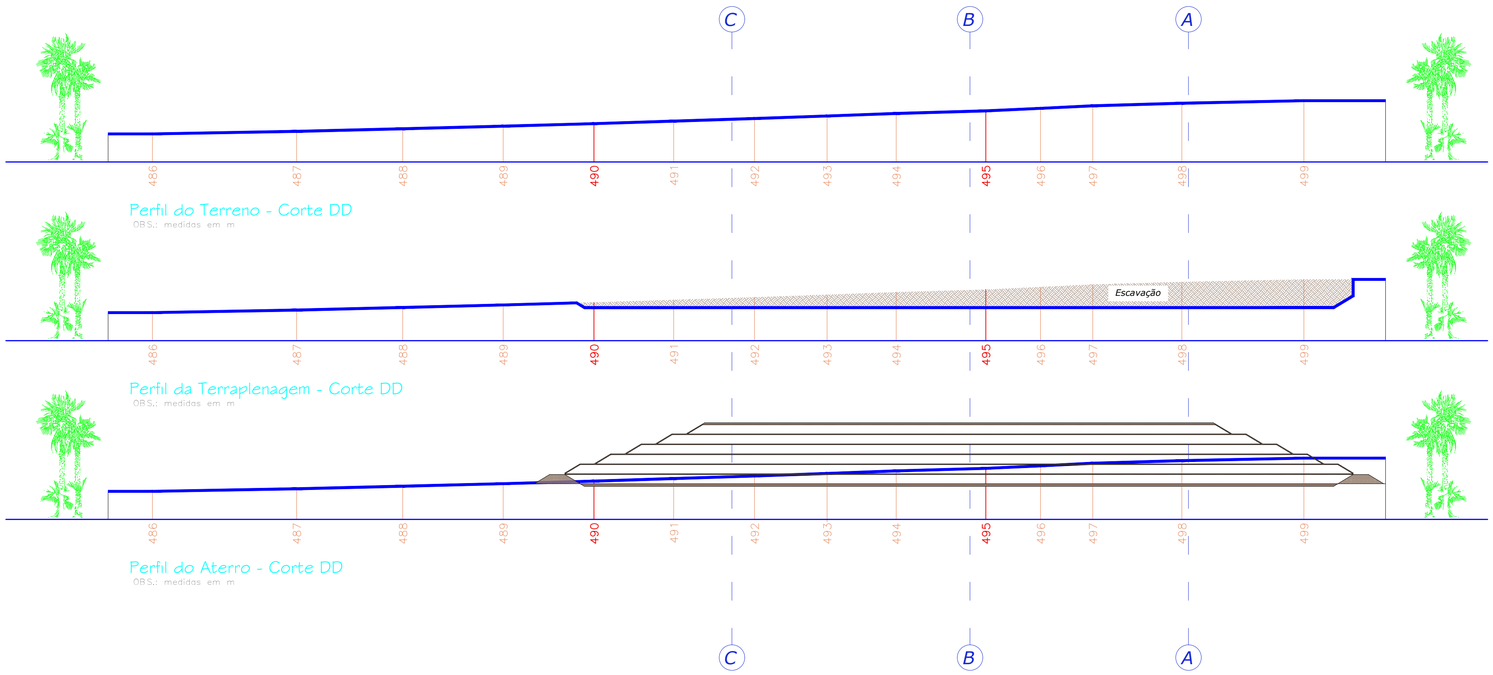

TITULO:
Aterro Sanitário Regional de VILHENA/RO

PROPRIETÁRIO:
MFM SOLUÇÕES AMBIENTAIS E GESTÃO DE RESÍDUOS LTDA

LOCAL:
Aterro Sanitário Regional VILHENA/RO

REFERÊNCIA:
Amp. Aterro Vilhena 07-2016

DETALHES:
Perfis do Terreno, Terraplenagem e Aterro
Cortes CC e DD

DATA:
Julho/2016

ESCALA:
1 / 1200

DESENHO:
Jucilei Ritter

RESP. TÉCNICO:
CREA - SC 65.822-7
MACIEL WELTER
Engenheiro Sanitarista

FOLHA:
04/07

Formato A1